AVIOMODELLI

MANTUA MODEL GROUP

Art. 70094

Made in Italy - Produit en Italie

Printed in Italy

CESSNA 02A/B SKYMASTER

SUPER SCALE 1/5,5 **SEMISCALE RADIO CONTROL MODEL**

APERTURA ALARE / WING SPAN / SPANNWEITE / ENVERGURE 220 cm.

Tutti i diritti riservati - Vietato l'uso commerciale dei disegni piani e particolari.
All right reserved - Commercial use of plan design interdited.

1997

TAVOLA - SHEET / BOGEN - PLAN 1

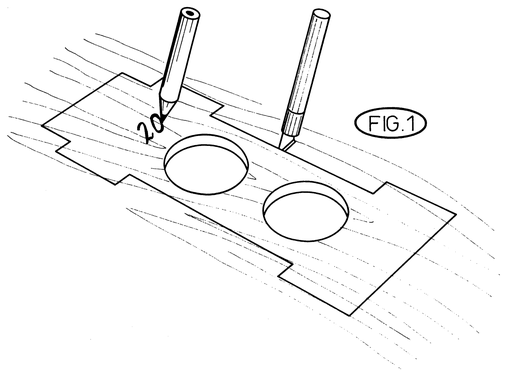

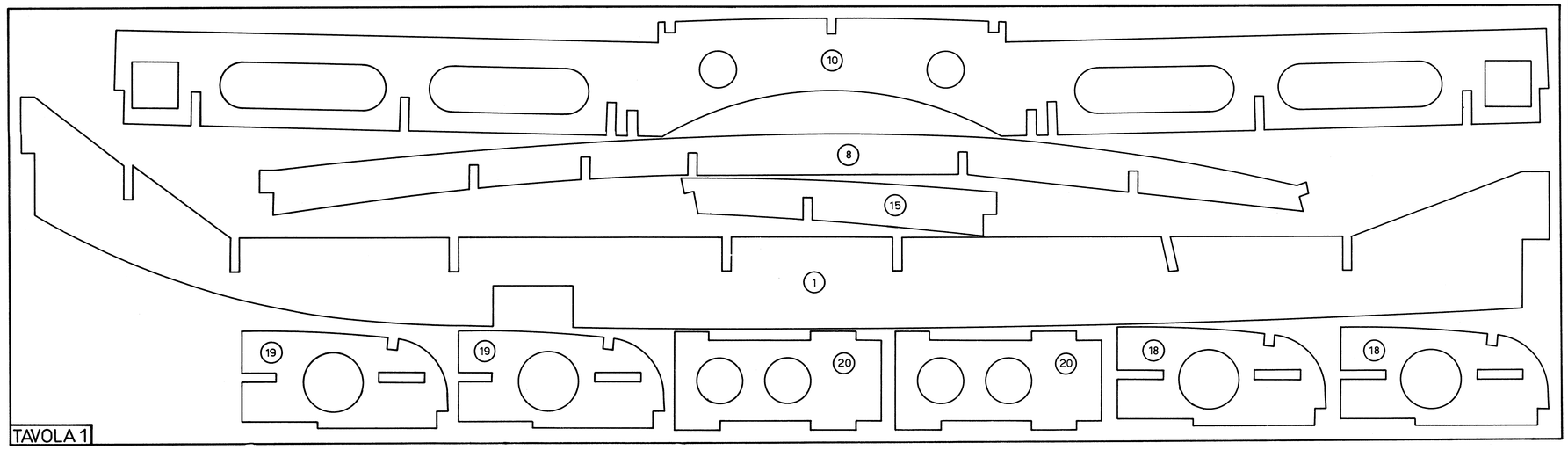

TAVOLA 1

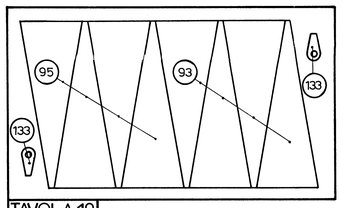

TAVOLA 10

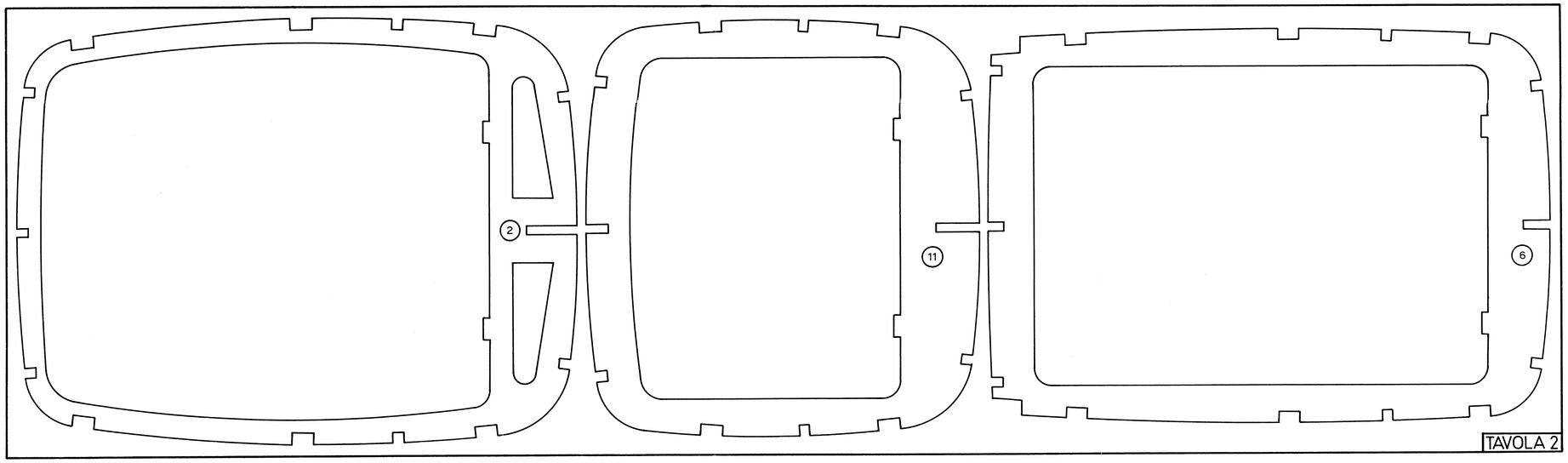

TAVOLA 2

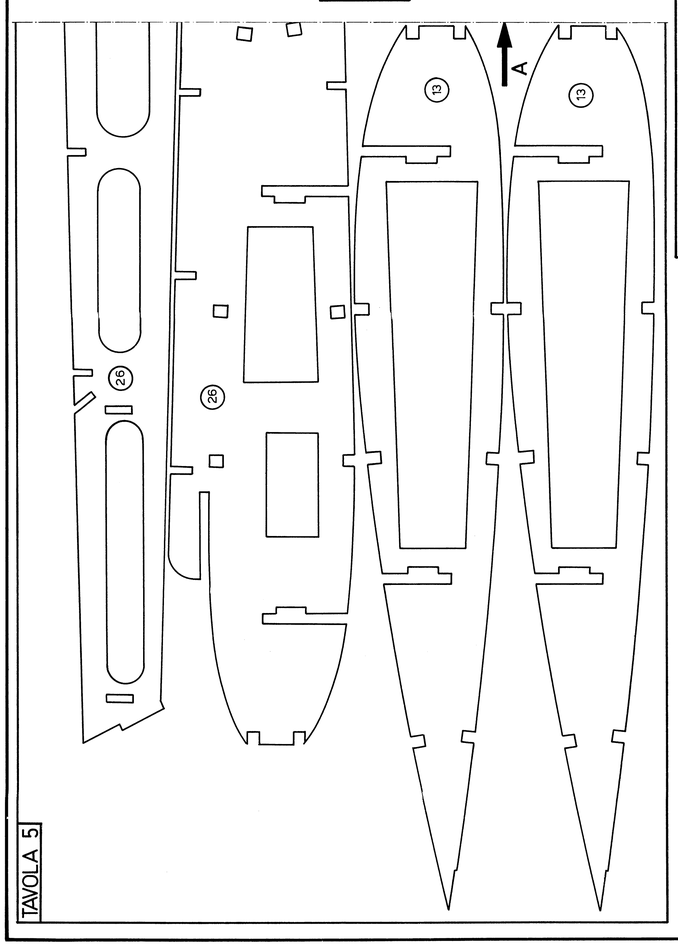

TAVOLA 5

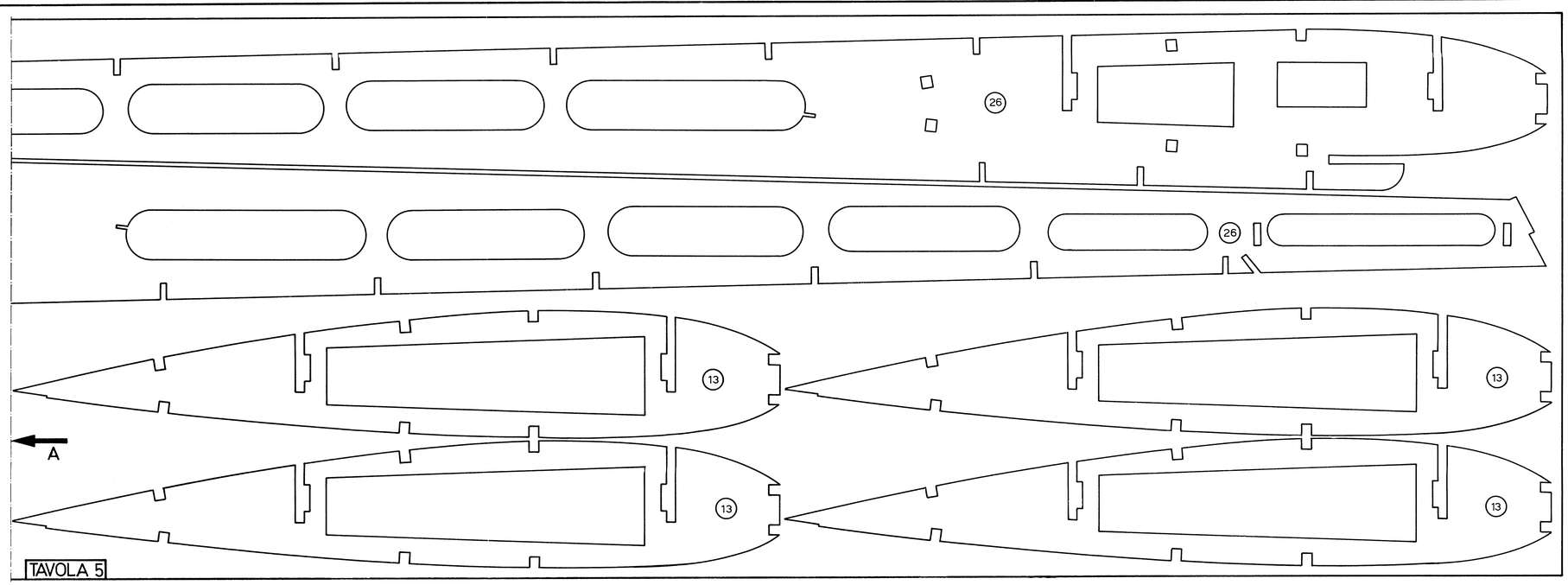

TAVOLA 5

AVIOMODELLI

MANTUA MODEL GROUP

Art. 70094

Made in Italy - Produit en Italie

Printed in Italy

CESSNA 02A/B SKYMASTER

SUPER SCALE 1/5,5 **SEMISCALE RADIO CONTROL MODEL**

APERTURA ALARE
WING SPAN
SPANNWEITE 220 cm.
ENVERGURE

Tutti i diritti riservati - Vietato l'uso commerciale dei disegni piani e particolari.
All right reserved - Commercial use of plan design interdited.

1997

TAVOLA - SHEET
BOGEN - PLAN
2

TAVOLA 4

TAVOLA 6

TAVOLA 7

TAVOLA 9

AVIOMODELLI

MANTUA MODEL GROUP

Art. 70094

Made in Italy - Produit en Italie

Printed in Italy

CESSNA 02A/B SKYMASTER

SUPER SCALE 1/5,5 **SEMISCALE RADIO CONTROL MODEL**

APERTURA ALARE
WING SPAN
SPANNWEITE
ENVERGURE
220 cm.

Tutti i diritti riservati - Vietato l'uso commerciale dei disegni piani e particolari.
All right reserved - Commercial use of pla n design interdited.

1997

TAVOLA - SHEET
BOGEN - PLAN
3

FIG.10

FIG.2

FIG.4

FIG.8

FIG.11

FIG. 7

FIG.17

FIG.16

FIG.15

FIG.12

FIG.14

FIG.13

FIG. 3

FIG.21

FIG. 23

FIG. 22

AVIOMODELLI
MANTUA MODEL GROUP

Art. 70094

Made in Italy - Produit en Italie
Printed in Italy

CESSNA 02A/B SKYMASTER

SUPER SCALE 1/5,5 **SEMISCALE RADIO CONTROL MODEL**

APERTURA ALARE
WING SPAN
SPANNWEITE
ENVERGURE
220 cm.

Tutti i diritti riservati - Vietato l'uso commerciale dei disegni piani e particolari.
All right reserved - Commercial use of plan design interdited.

1997

TAVOLA - SHEET
BOGEN - PLAN
4

TAVOLA 8 (2 comp.)

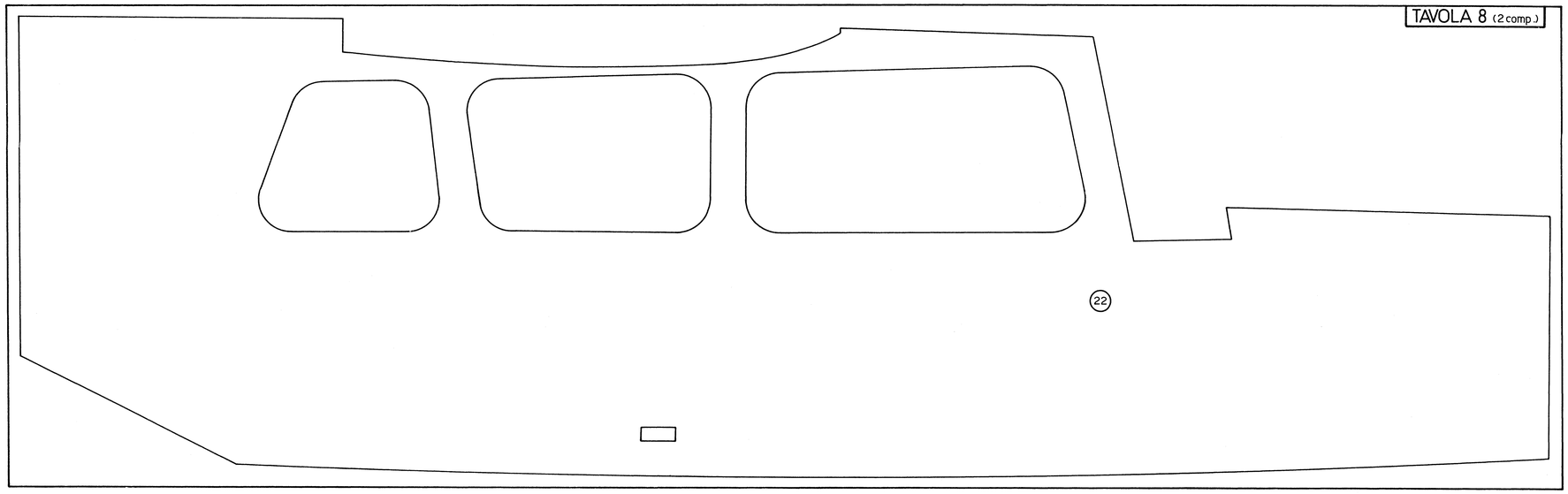

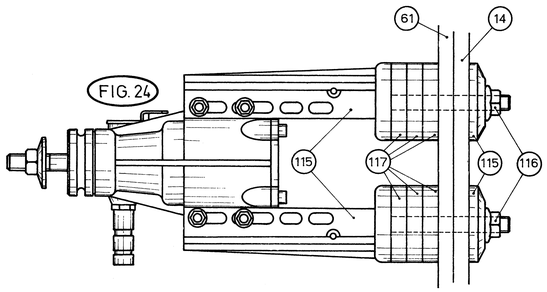

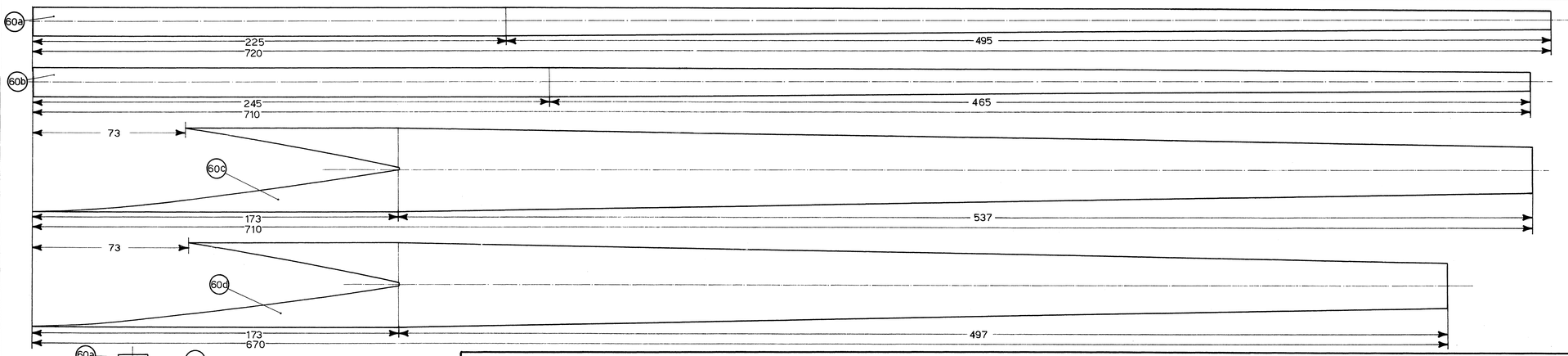

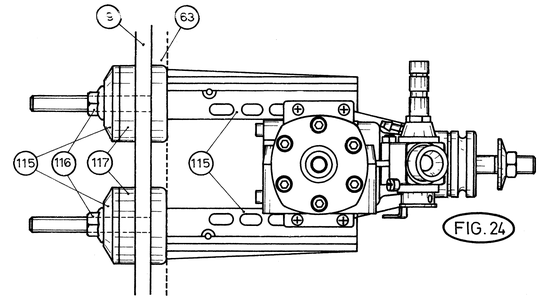

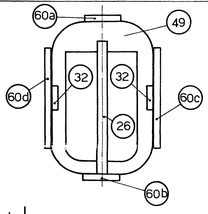

FIG. 9

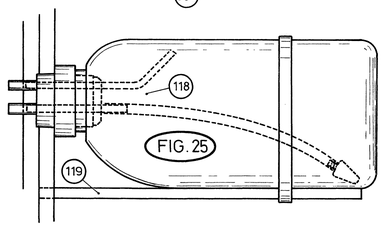

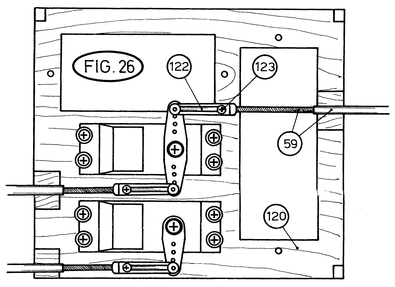

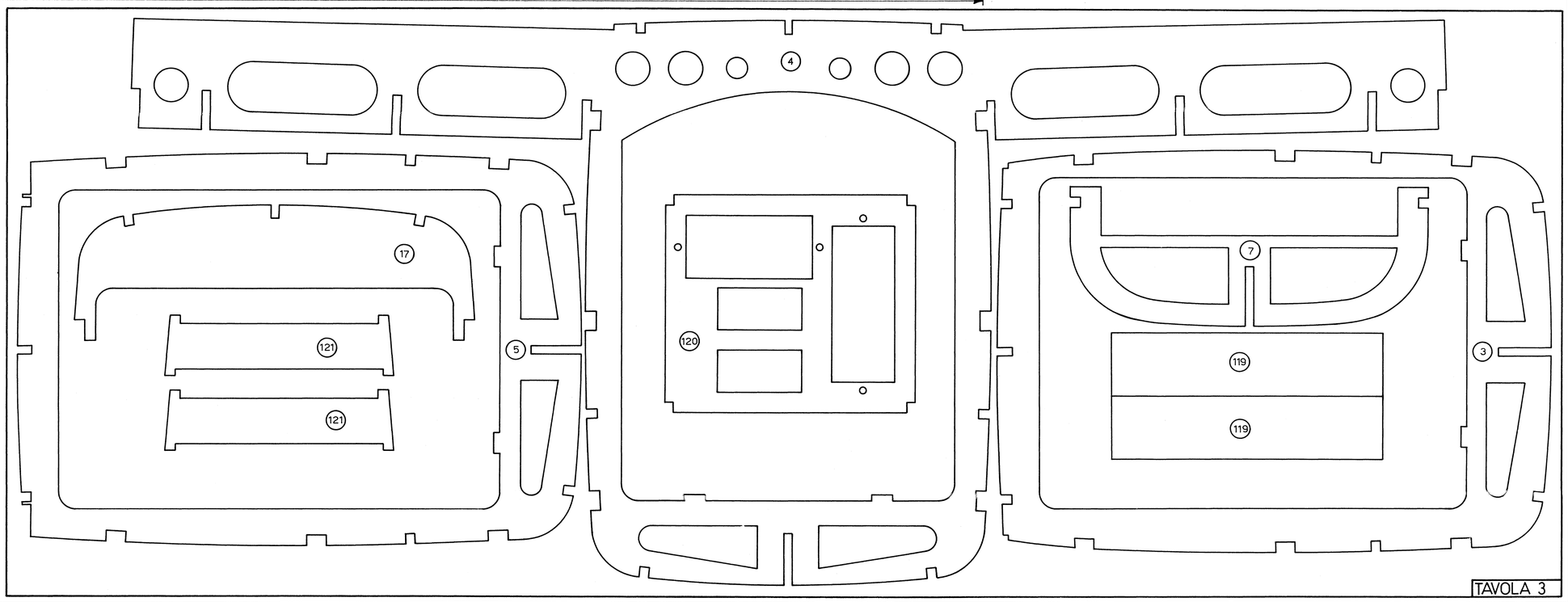

TAVOLA 3

AVIOMODELLI
MANTUA MODEL GROUP

Art. 70094

Made in Italy - Produit en Italie
Printed in Italy

CESSNA 02A/B SKYMASTER

SUPER SCALE 1/5,5 **SEMISCALE RADIO CONTROL MODEL**

APERTURA ALARE
WING SPAN 220 cm.
SPANNWEITE
ENVERGURE

Tutti i diritti riservati - Vietato l'uso commerciale dei disegni piani e particolari.
All right reserved - Commercial use of plan design interdited.

1997

TAVOLA - SHEET
BOGEN - PLAN **5**

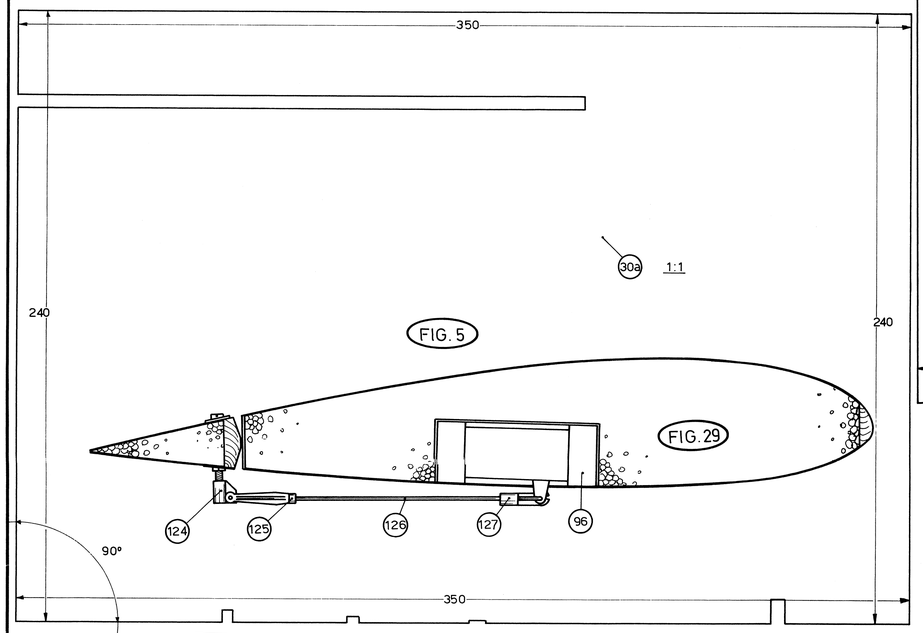

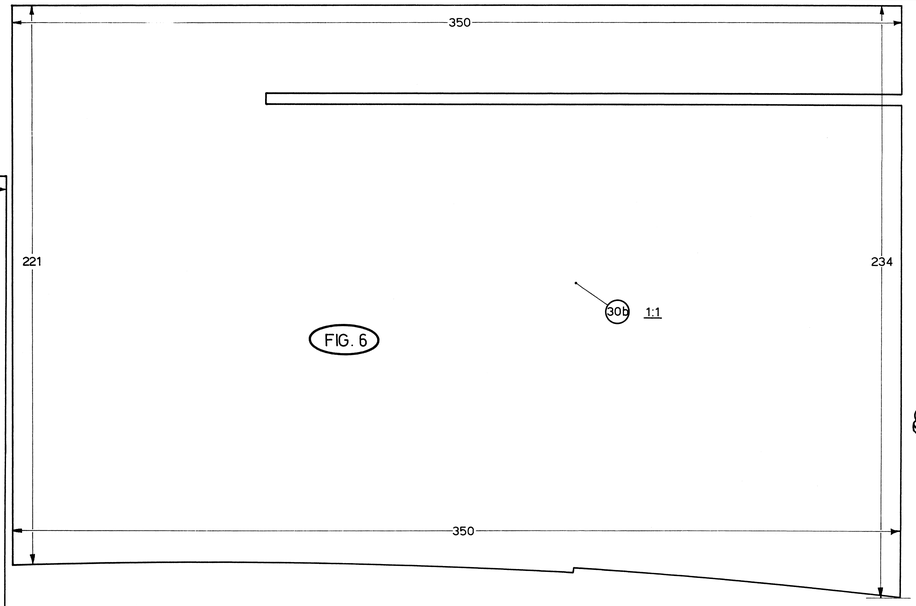

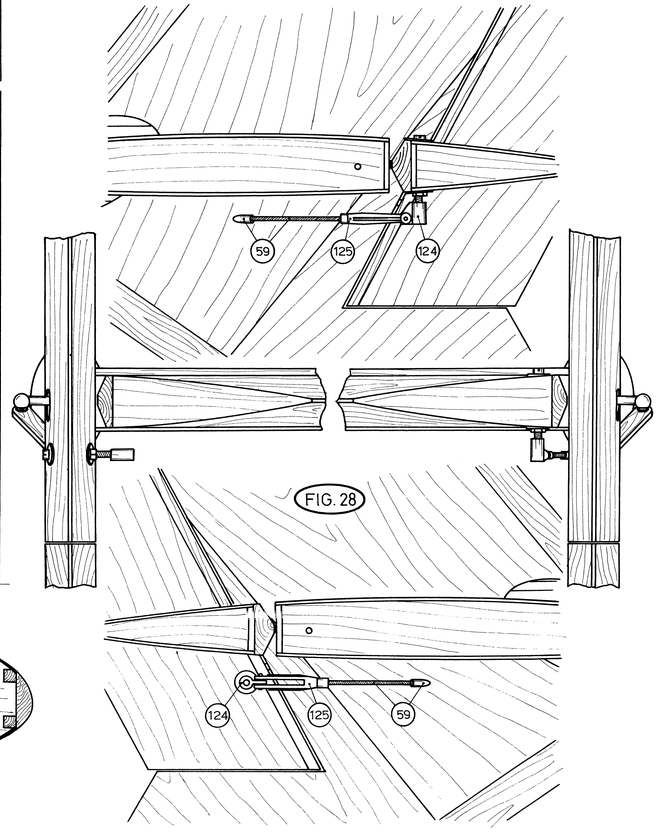

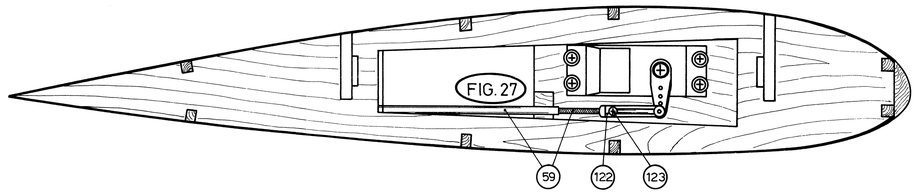

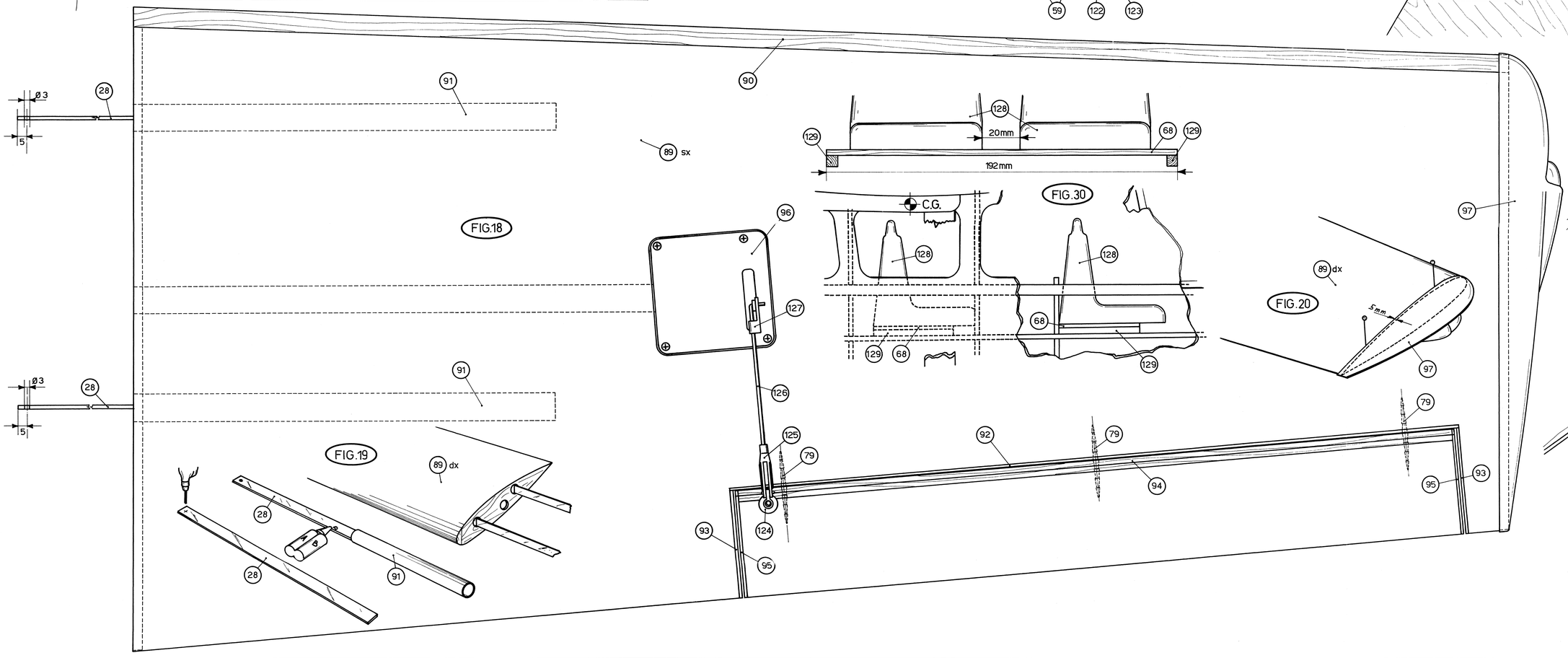

US NAVY 0-2B
VFA-125 "Rough Raiders"
NAS FALLON
Las Vegas, Nevada 1989

US AIR FORCE 0-2A
FAC (Forward Air Controller)
BIEN Hoa AB
South Vietnam 1969

A	Bianco - White Weiß - Blanc
B	Giallo - Yellow Gelb - Jaune
C	Blu chiaro Navy Navy light blue Navy-Hellblau Bleu ciel Navy
D	Ferro - Iron Eisen/Aluminium - Fer
E	Grigio Aircraft - Aircraft gray Flugzeug-Grau - Gris aviation
F	Nero - Black Schwarz - Noir

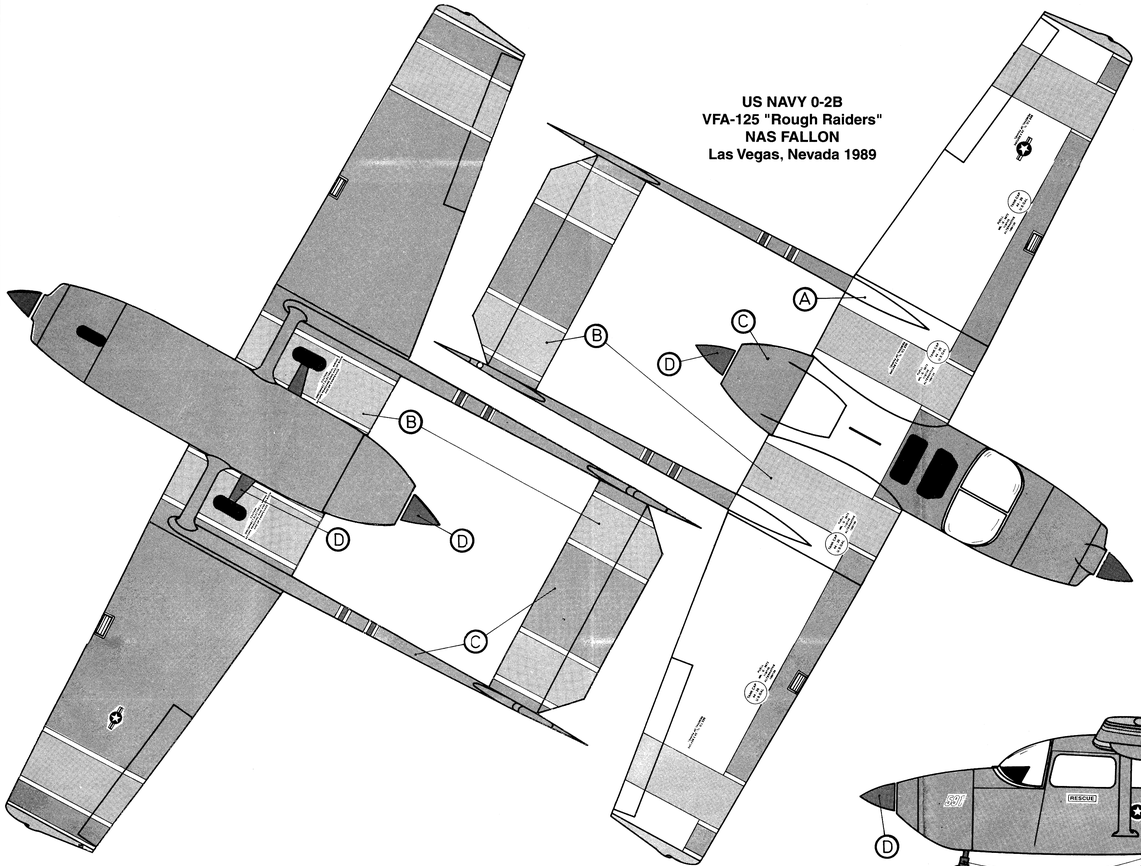

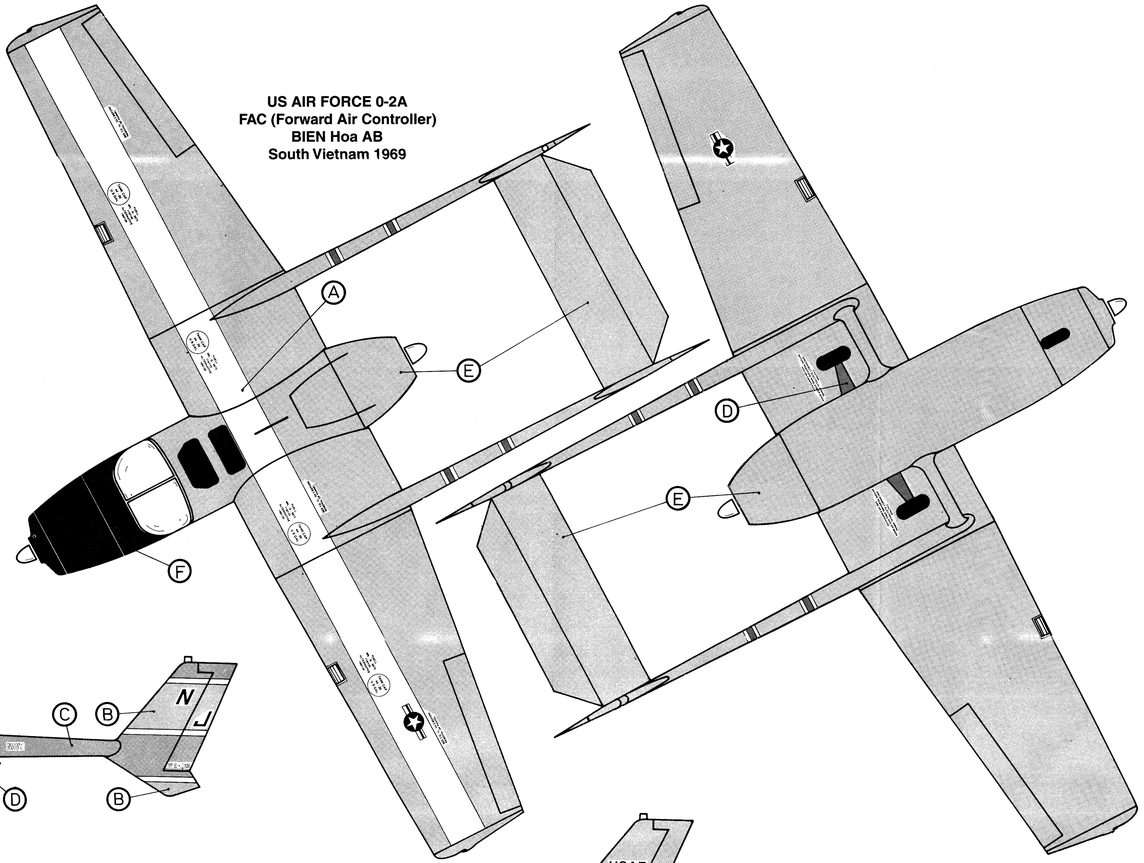

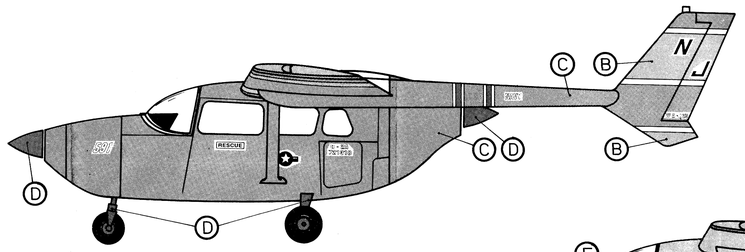

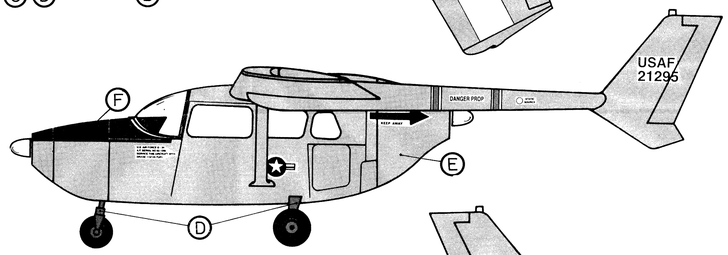

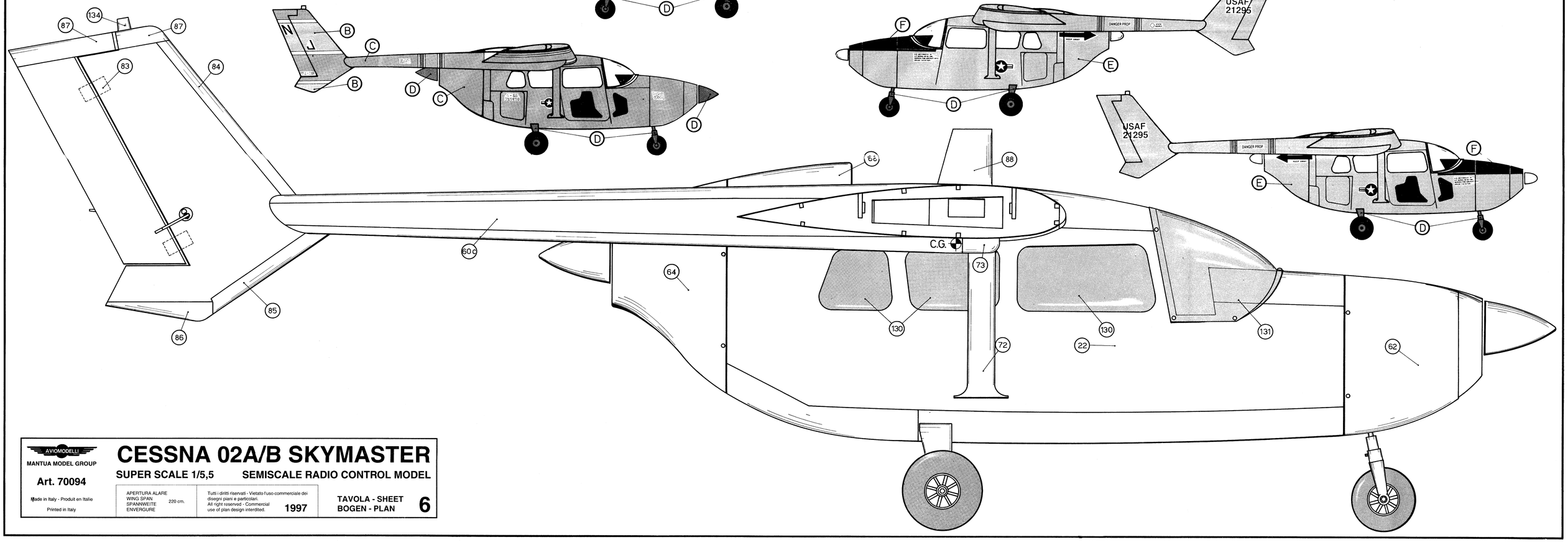

AVIOMODELLI
MANTUA MODEL GROUP

CESSNA 02A/B SKYMASTER

SUPER SCALE 1/5,5 **SEMISCALE RADIO CONTROL MODEL**

Art. 70094

Made in Italy - Produit en Italie
Printed in Italy

APERTURA ALARE
WING SPAN
SPANNWEITE
ENVERGURE
220 cm.

Tutti i diritti riservati - Vietato l'uso commerciale dei disegni piani e particolari.
All right reserved - Commercial use of plan design interdited.

1997

TAVOLA - SHEET
BOGEN - PLAN
6